ФД.64В.718.02.003

Ra 6,3 (√)

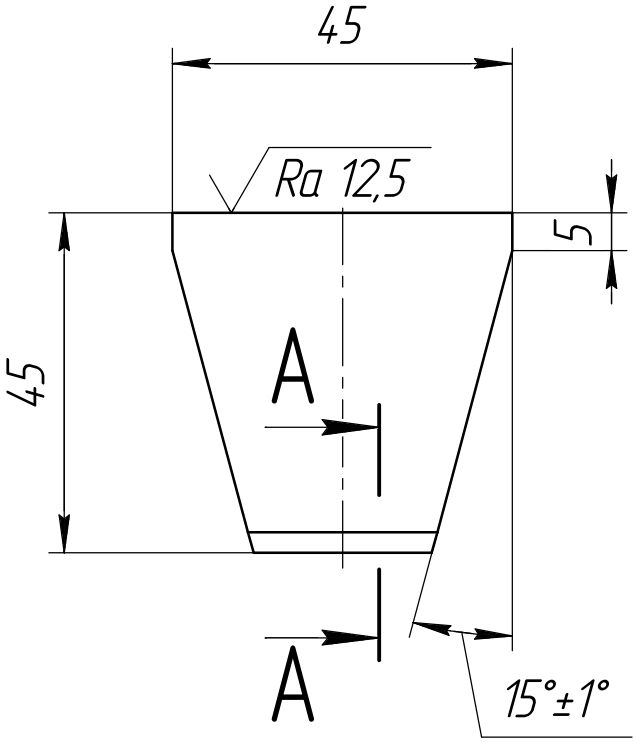

A–A(2,5:1)

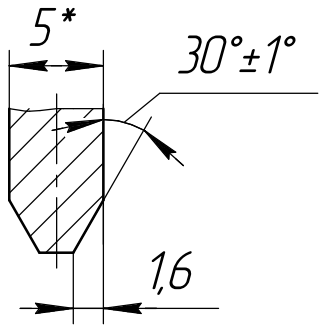

1. Общие допуски по ГОСТ 30893.1–2002: H14, h14, $\pm \frac{IT14}{2}$.
2. *Размер для справок.

Изм.	Лист	№ докум.	Подп.	Дата	ФД.64В.718.02.003		
Разраб.		Снежкин		19.11.2014	Упор	Лит.	Масса	Масштаб
Пров.		Абросов		19.11.2014		И	62,2 г	1:1
Т.контр.						Лист	Листов 1
Рук.		Капитонов		19.11.2014	5,0 ГОСТ 19903–74	ФЦЯРБ
Н.контр.		Саленок		19.11.2014	Лист 12Х18Н10Т ГОСТ 7350–77	
Утв.						

Перв. примен. | Справ. № | Подп. и дата | Инв. № дубл. | Взам. инв. № | Подп. и дата | Инв. № подл.

Копировал | Формат А4